学校法人北翔大学　組織機構図
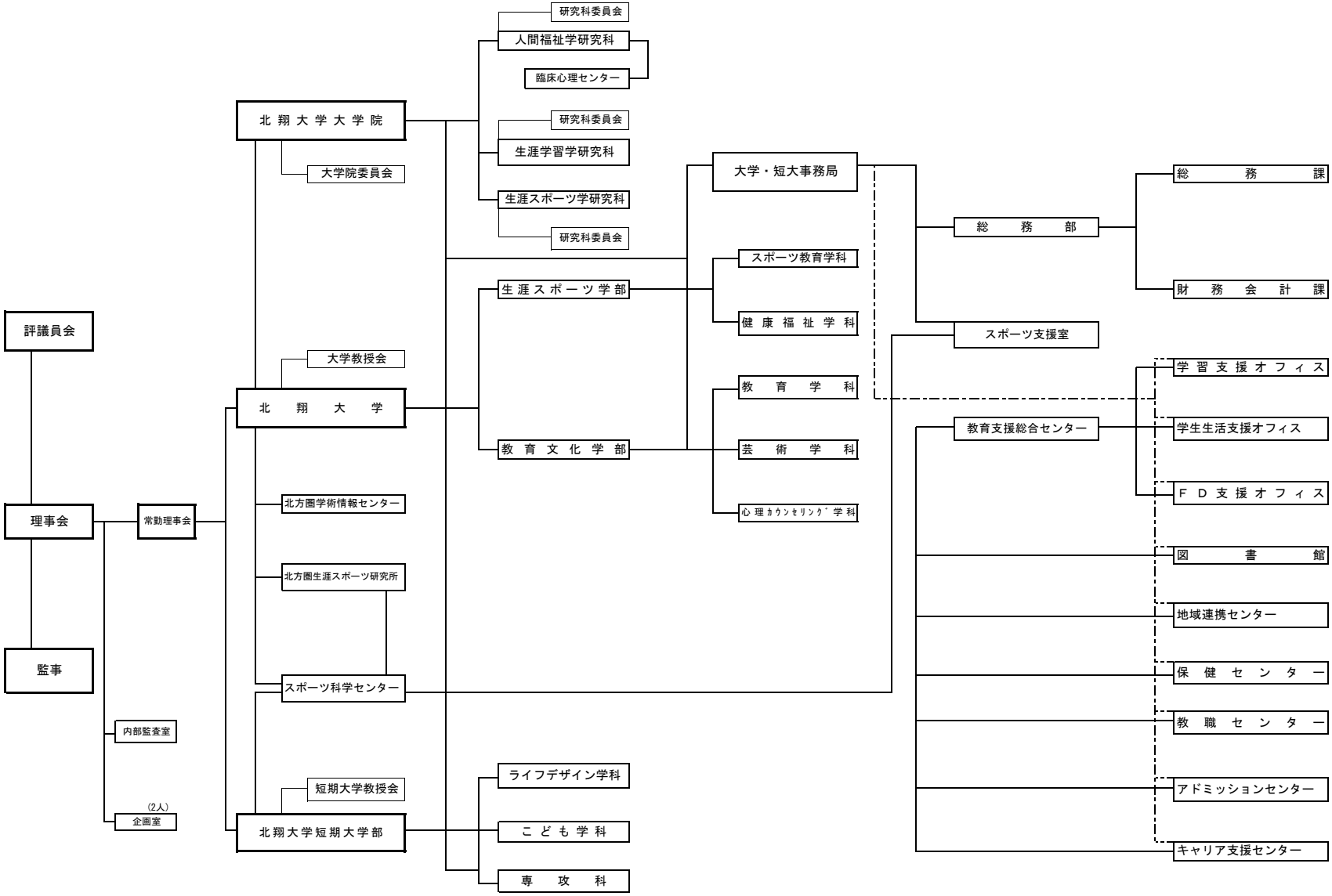
（令和5年5月1日現在）